ORBIT - V

Otomatik PVC Köşe ve Yüzey Temizleme Makinesi (4 Yüzey)

ÜRÜN WEB LİNK



YouTube

WEB

Otomatik PVC köşe ve yüzey temizleme makinesi olan ORBIT - V, plastik profillerin kaynak sonrası profilde oluşan çapak temizleme işlemi için geliştirilmiştir. Birbirinden bağımsız iki ayrı temizleme ünitesi sayesinde profillerin alt, üst, iç ve dış yüzeylerini temizler. 11 adet otomatik profil temizleme bıçağı, 1000 adet profil hafıza kapasitesi ve operatör tarafından ayarlanabilen eksenel hızlarıyla, kullanıcılarına çapak temizleme işleminde kolaylık ve zamandan tasarruf sağlamaktadır.

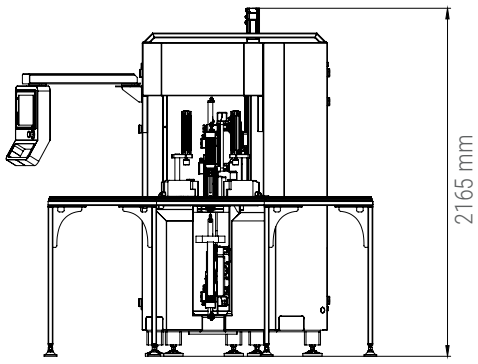

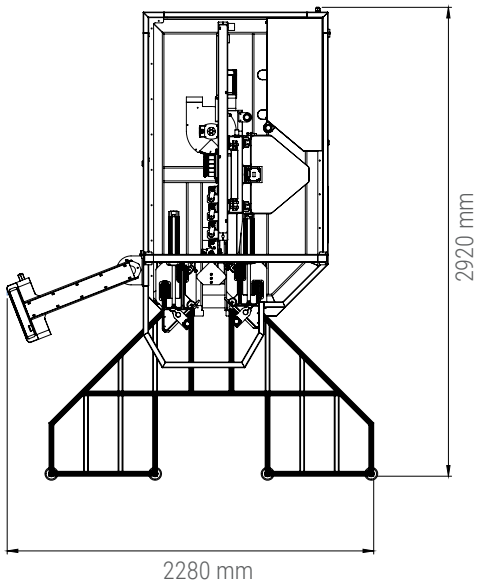

+90 0216 304 20 10 info@ozcelik.com Anadolu Mh. Kanuni Cd. 8, 34956 Tuzla, İSTANBUL - TÜRKİYE

ORBIT - V

Otomatik PVC Köşe ve Yüzey Temizleme Makinesi (4 Yüzey)

TEMİZLEME ÜNİTESİ ÇERÇEVE Ö LÇÜLERİ

Min. çerçeve ölçüsü	350 mm x 400 mm

TEMİZLEME ÜNİTESİ PROFİL ÖLÇÜLERİ

Min. profil yüksekliği	25 mm
Maks. profil yüksekliği	200 mm
Min. profil genişliği	30 mm
Maks. profil genişliği	150 mm

ELEKTRİK

Maksimum güç	11 kW
Voltaj	400V 3P, N, PE
Frekans	50 Hz

HAVA

Basınç - Hava Tüketimi	6-8 Bar - 25 L/dk

KESİCİ ÜNİTELER

Testere çapı	300 mm
Testere motor gücü	1.1 kW
Testere motor	6000 r.p.m.
Testere Kalınlığı	3.2 mm
Freze Motor Gücü (x2)	0,75 kW
Freze Motor Devri	12.000 r.p.m.
Freze Çapı	8 mm
Freze Uzunluğu	120 mm
Profil dış temizleme testeresi	●
Temizleme bıçakları	●
Frezeler	●

İŞLENEBİLİR YÜZEYLER

Testere ile (Dış yüzey)	1
3 üst ve 3 alt bıçak ile (üst ve alt yüzeyle iç profil)	3
1 üst ve 1 alt freze ile (fitil yuvası ve yüzey temizleme)	2

OPERASYONEL ALAN

Profil destek ünitesi	●
Profil Kontrol Sistemi	●
Profil Yükseklik ve Genişlik Ölçme Sensörü	●

● Standart ○ Opsiyon

Özçelik Makina ürünlerini sürekli geliştirmektedir. Buna bağlı olarak bu dokümanda yer alan bilgileri, haber vermeksizin değiştirme hakkına sahiptir. Tüm ölçüler ve ağırlıklar referans değerlerdir. Ocak 2025 itibariyle geçerlidir.